Verrou d'accès AGA 1328S

Spécial

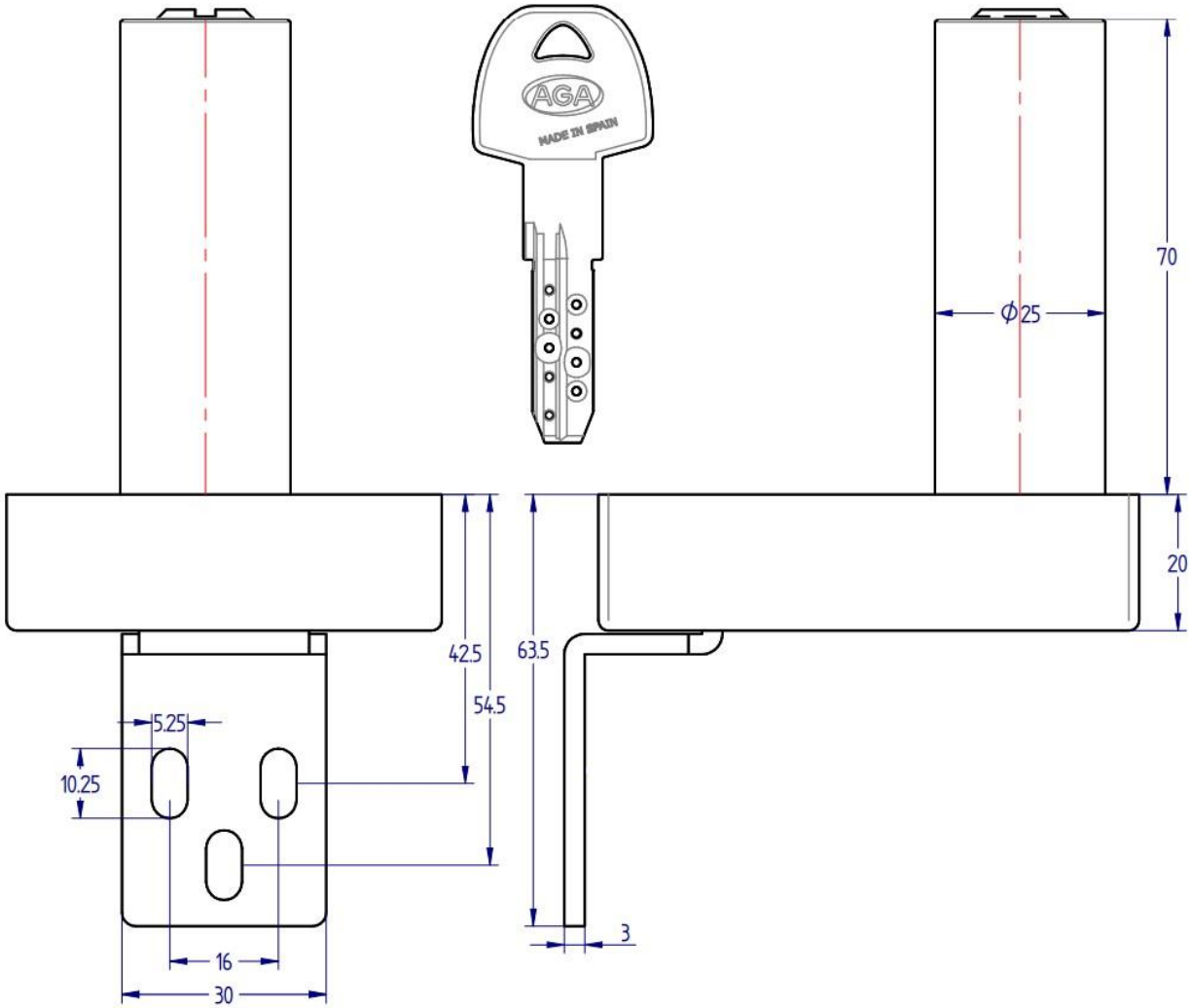

Verrou d'accès AGA 1328S

Spécial

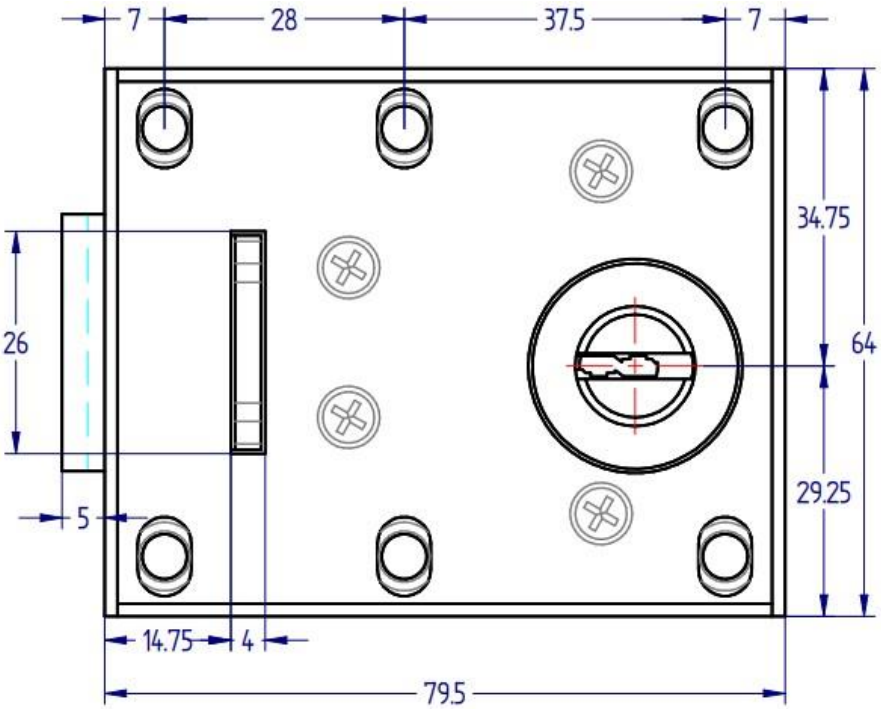

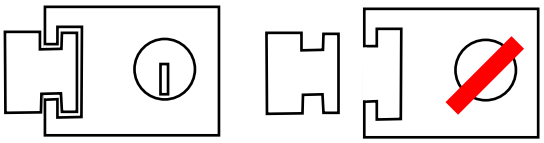

Verrou et gâche en inox AISI 304 - Serrure spéciale avec clé captive si pêne hors de la gâche
La gâche peut être introduite du côté du cylindre ou du côté opposé.
Cylindre longueur 70 mm, clé AGA15.

Préciser à la commande l'orientation du marquage pour installation à gauche ou à droite.

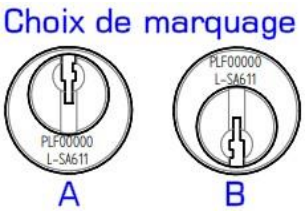

Référence : R1PAGA151328S

Autres modèles de gâche disponibles et option chaine soudée à la gâche.